ЛИМЦ.60148.06.010.003

Перв. примен.

ЛИМЦ.60148.06.010.000

Справ. №

√ Ra 12,5 (√)

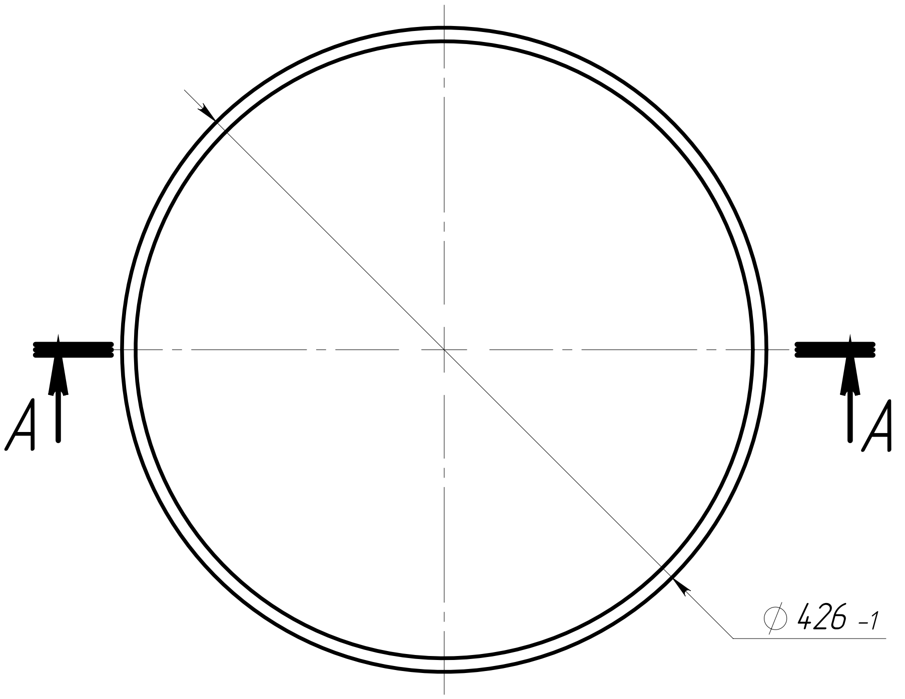

A–A (1:1)

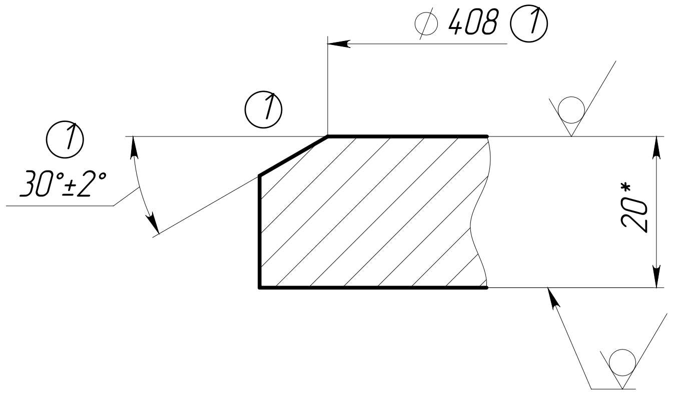

1. *ŭǪǅǶǆžǺ ǯǵı̀ ǻǹǺǪǪǸ̀Ǵ́,
2. ǘǻǼǺǩž ǴǺǸ̀ǆǴǅ ǹ̀ǺǅǼǽǹ̀ǅǼǼ̂.
3. ǖǪǺǴǅǺǸ̀ǪǪǼǼ ǸǫǸ̀ǅǷǪǟžǷǅž ǟžǺǼžǰǫ.
4. ǘǫâǅž ǯǸ̀ǹ̀ǽǻǴǅ ǹ̀Ǹ ǺǘǗǘ 30893.2 - I K. ①

1	Зам.	ЛИМЦ.60148.13ИИ		12.11.25
Изм.	Лист	№ докум.	Подп.	Дата
Разраб.		Быков		28.05.25
Пров.		Лаптев		
Т. контр.				
Н. контр.				
Утв.		Соломатин		

ЛИМЦ.60148.06.010.003

Заглушка

Лит.	Масса	Масштаб
	22.28	1:5

Лист

Листов 1

Лист $\frac{\text{Б–ПН–20 ГОСТ 19903–2015}}{\text{09Г2С ГОСТ 19281–2014}}$

АО "БТ"

Подп. и дата

Инв. № дубл.

Взам. инв. №

Подп. и дата

Инв. № подл.

Шифр:

Копировал

Формат А4